Dane aktualne na dzień: 27-10-2026 15:46

Link do produktu: https://ogrzewanie-nadmuchowe.com.pl/kociol-olejowy-kondensacyjny-dwufunkcyjny-co-ulrich-by-navien-lcb500-34ci-36kw-maly-lekki-oszczedny-p-37.html

Kocioł olejowy kondensacyjny, dwufunkcyjny C.O. ULRICH by Navien LCB500-34CI, 36kW - mały, lekki, oszczędny

Cena brutto	**16 999,00 zł**
Cena netto	**13 820,33 zł**
Dostępność	**Dostępny**
Czas wysyłki	**48 godzin**
Numer katalogowy	**LCB500-34CI**
Kod producenta	**LCB500-34CI**

Opis produktu

Kocioł olejowy kondensacyjny, dwufunkcyjny C.O. Ulrich by Navien LCB500-21CI, 23kW - mały, lekki, oszczędny

Seria nowoczesnych dwufunkcyjnych kotłów olejowych C.O. olejowych Ulrich by Navien LCB500

W 2025 roku opracowano w zakładach **NAVIEN** w Korei Południowej nowoczesną linię dwufunkcyjnych kotłów olejowych seria **LCB-500** z przeznaczeniem na rynek polski a w dalszym okresie czasu na rynki Unii Europejskiej i Ukrainy. Kotły olejowe **Ulrich by Navien** seria **LCB** zawiera trzy modele kotłów dwufunkcyjnych o różnej mocy grzewcze:
- **LCB500-21CI** o mocy max. **23kW**
- **LCB500-28CI** o mocy max. **29kW**
- **LCB500-34CI** o mocy max. **35kW**

Linia kotłów **LCB-500** spełnia najbardziej rygorystyczne wymagania środowiskowe, mają niską emisję **NOX** i są to kotły niskotemperaturowe i kondensacyjne. To co istotne to małe wymiary kotłów, niska waga, niskie ceny głównego produktu i atrakcyjne ceny wymienialnych podzespołów. Łatwość wymiany podzespołów to kolejna cecha, która powoduje, że kotły będą służyć przez wiele, wiele lat - poprzednicy serii **LCB-500** czyli kotły **Ulrich Wertich** oraz **Ulrich Ederlich** pracują nieprzerwanie od końca poprzedniego i od początku naszego wieku, czyli niejednokrotnie ponad 25 lat!

Czy wiesz że:
kocioł olejowy ULRICH by Navien LCB500 jest to najmniejszy i najlżejszy kocioł na rynku europejskim? Jego sprawność jest bardzo wysoka i wynosi aż 92% wg nowej normy Hs (103% wg normy Hi) co przekłada się na najbardziej oszczędne ogrzewanie. Konstrukcja kotła jest zaplanowana nawet na 20 lat pracy.

SCHEMAT - WNĘTRZE KOTŁA KONDENSACYJNEGO LCB500-21CI

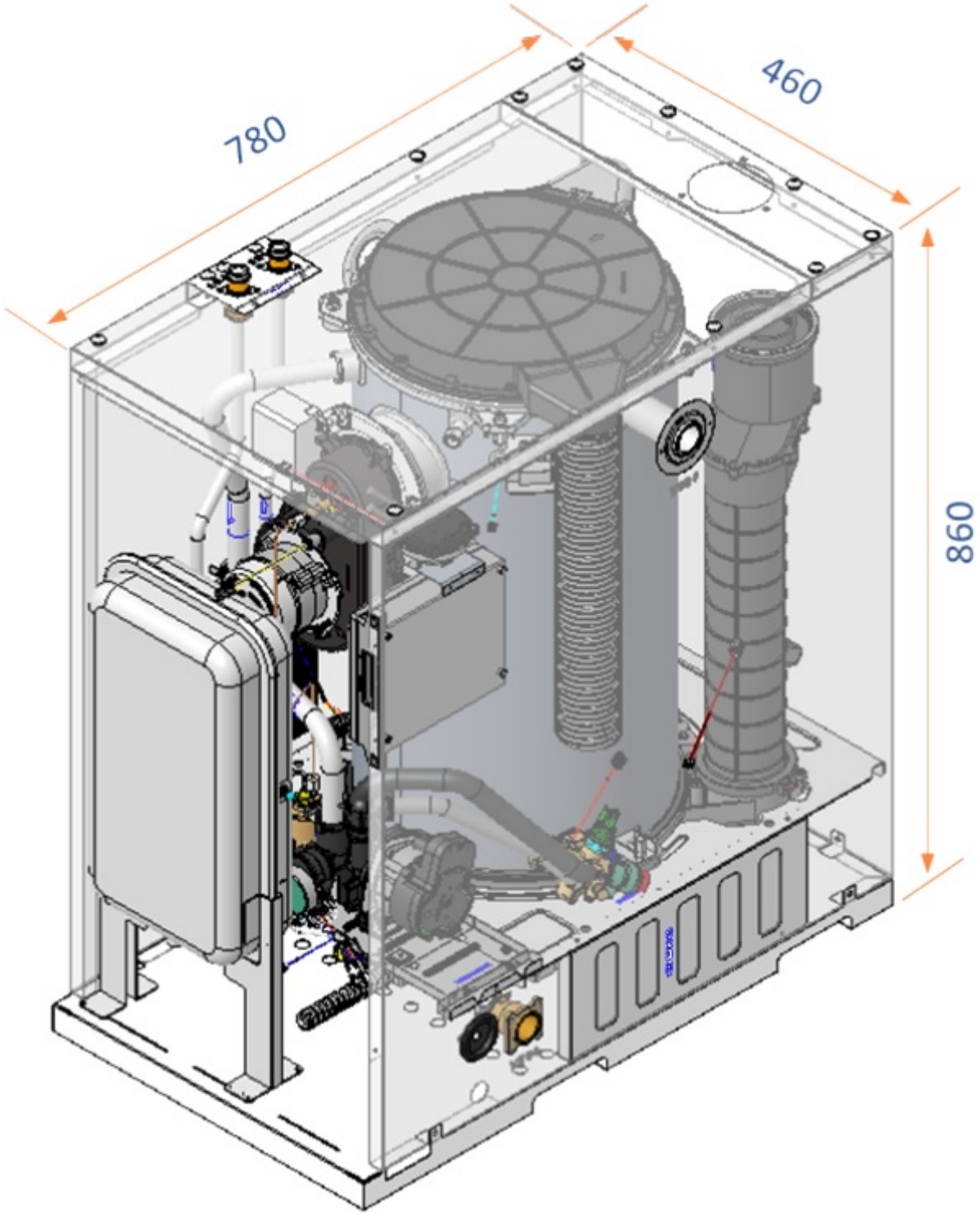

Kocioł C.O. olejowy ULRICH by Navien LCB500 - niska emisja NOX

Kotły olejowe dwufunkcyjne: CO + CWU

NOWOCZESNOŚĆ I EKOLOGIA: niska emisja **NOX**. Rewolucyjna technologia firmy **NAVIEN** gwarantuje najwyższą wydajność i bardzo niskie emisje **NOx**.
OSZCZĘDNOŚĆ: najnowocześniejsza technologia spalania oleju w modulowanym palniku przy zastosowaniu technologi kondensacji i nowoczesne sterowanie powoduje małe spalanie oleju opałowego przy bardzo dużej wydajności cieplnej - sprawność **92%** wg normy Hs (wg starej normy Hi ponad 103%!)
LEKKI: ważąc zaledwie **63 kg**, **ULRICH by NAVIEN LCB500-21CI** jest lekki, łatwy w obsłudze i zoptymalizowany pod kątem prostej, szybkiej i ekonomicznej instalacji.
WSZECHSTRONNOŚĆ: wiodące w swojej klasie długości przewodów kominowych **do 21 metrów** oraz stopień ochrony **IPX5** oznaczają, że **ULRICH NAVIEN LCB500** można zainstalować niemal w dowolnym miejscu w Twojej nieruchomości, zapewniając całkowitą elastyczność lokalizacji.
ŁATWOŚĆ OBSŁUGI I PEŁNA KONTROLA: panel sterowania z pełnym tekstem zapewnia pełną kontrolę nad temperaturami ogrzewania i ciepłej wody. Wyświetlacz poinformuje nawet inżyniera serwisu **Navien** o wydajności pracy urządzenia.

TRWAŁOŚĆ: tradycyjna konstrukcja ze stali nierdzewnej i mosiądzu oznacza wbudowaną niezawodność połączoną z wysoką wydajnością, z której słynie **Navien**.
Ulrich by Navien LCB500 zapewnia klasę efektywności energetycznej **ErP** wysokim parametrze **A**
Ulrich by Navien LCB500 jest również gotowy do pracy w standardzie „opentherm”, co oznacza, że umożliwia natychmiastowy dostęp do najnowszej technologii sterowania przy minimalnych zakłóceniach i obniżonych kosztach instalacji.
ULRICH by NAVIEN LCB500 oferuje wbudowany tryb inteligentny. Ten tryb samo uczenia monitoruje zużycie **CWU** (woda użytkowa) i przygotowuje ją zgodnie z typową rutyną użytkowania przez użytkownika końcowego. Urządzenie kontynuuje monitorowanie i regulację w razie potrzeby.

Cechy i zalety

Wymiennik ciepła ze stali nierdzewnej zapobiega korozji i erozji oraz zapewnia dłuższą żywotność.
Układ pompy wysokiego/niskiego poziomu oleju umożliwia ciągłą optymalizację wydajności ciepła/cwu.
Średnica przewodu kominowego wynosi **fi 100/60** i może wyrzucać spaliny na odległość **nawet 21m**
Funkcja szybkiego przygotowania ciepłej wody eliminuje niewygodne i długie czasy oczekiwania.
Inteligentny panel sterowania zamontowany na zewnątrz kotła zapewnia użytkownikowi końcowemu łatwe i wszechstronne sterowanie funkcjami **LCB500**.

Autodiagnoza i informacje zwrotne o błędach dostarczane przez wyświetlacz z pełnym tekstem zapewniają szybkie instrukcje rozwiązywania problemów.
Niezależność paliwowa, oszczędność paliwa przy maksymalnej wydajności cieplnej oraz niska cena zakupu czyni kocioł olejowy **LCB500** idealny na obecne czasy.
Wbudowany inteligentny panel sterowania pokazuje użytkownikowi końcowemu, ile paliwa zostało zużyte. Koniec ze sprawdzaniem zbiornika oleju w mroźne zimowe dni.

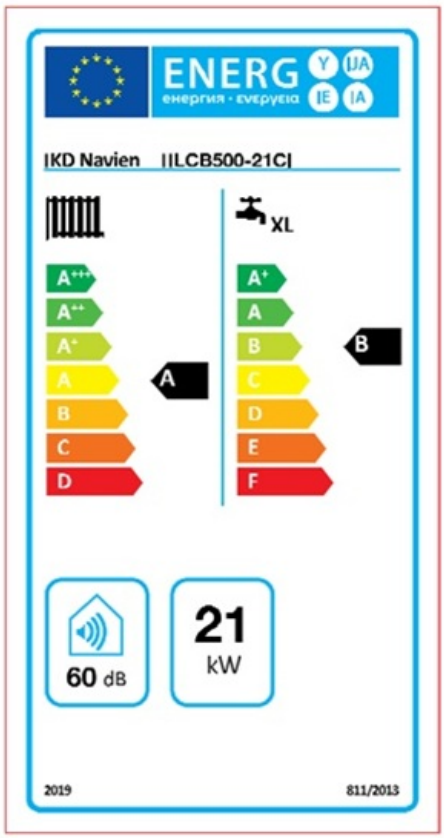

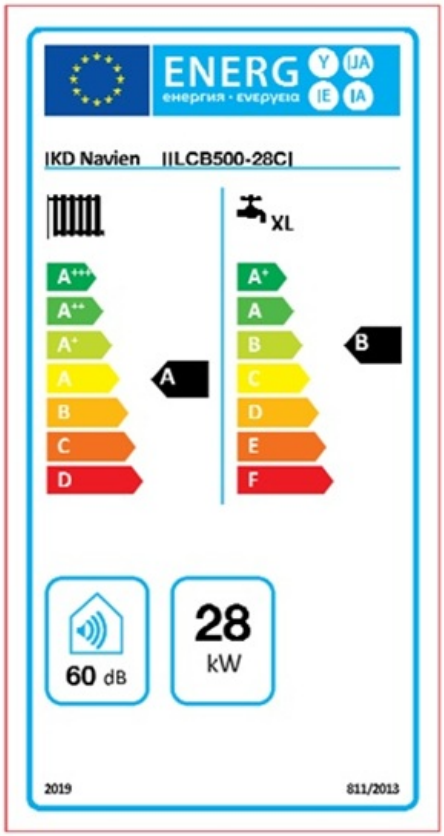

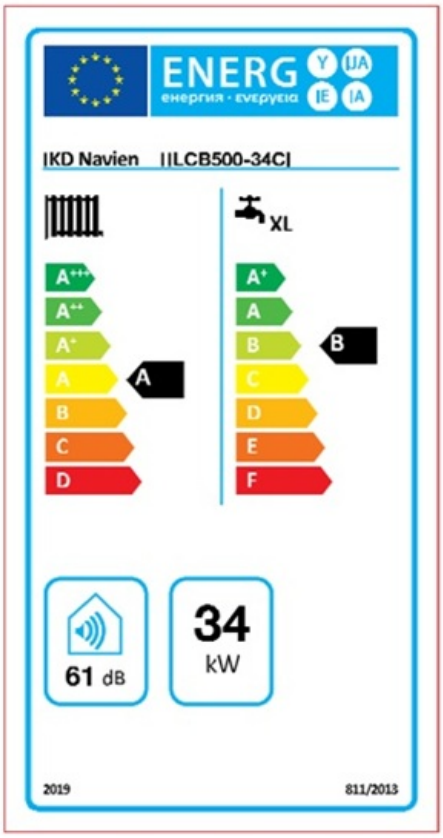

Nowoczesny i przyciągający wzrok design

Prezentowane w eleganckich i prostych obudowach, zarówno wewnętrzne, jak i zewnętrzne modele oferują szeroką gamę pionierskich cech konstrukcyjnych

Korzystanie z regulatora pokojowego

●Ogrzewanie można ustawić tak, aby działało na podstawie ustawionej temperatury wody grzewczej lub temperatury w pomieszczeniu oraz według zaplanowanego czasu. Korzystanie z zaplanowanego ogrzewania może pomóc obniżyć koszty ogrzewania.

●Gdy ogrzewanie jest sterowane na podstawie temperatury wody grzewczej krążącej w podłodze, najlepszym rozwiązaniem jest dobranie odpowiedniej temperatury wody grzewczej w zależności od temperatury zewnętrznej w celu uzyskania optymalnych ustawień ogrzewania.

●W domach ze słabą izolacją i znacznymi różnicami między temperaturą podłogi a temperaturą w pomieszczeniach zaleca się stosowanie regulacji temperatury wody grzewczej, a nie regulacji temperatury w pomieszczeniach.

Dane techniczne dwufunkcyjnych kotłów olejowych C.O. ULRICH by Navien seria LCB500

OPIS		JEDNOSTKI	21CI	28CI	34CI
Moc cieplna (moc nominalna*)	Min./Maks.	kW	**17/23**	24/29,7	31/36
Moc cieplna w zakresie temperatur	Min./Maks. 80/60°C	kW	**16/22,4**	23/29	30/35,2
	Maks. 50/30°C	kW	**23,5**	30,3	36,7
Zużycie paliwa	Moc nominalna*	kg/h	**1,95**	2,5	3,06

Pojemność wody		l	**16,7**	20,2	20,2
Centralne ogrzewanie	Maks. ciśnienie robocze	bar	**2,5**		
	Temperatura zasilania Zakres kontrolny	°C	**40-80**		
	Sprawność** wg nowej normy Hs	%	**92**		
	Klasa energetyczna		**A**		
Ciepła woda użytkowa	Maks. ciśnienie robocze	bar	**10**		
	Temperatura zasilania Zakres kontrolny	Tryb	**Niski-średni-wysoki**		
	Sprawność**	%	**73**	72	71
	Klasa energetyczna		**B**		
Połączenie	C.O. / Zasilanie	mm	**25A**		
	C.O. / Powrót	mm	**25A**		
	C.W.U. Wyjście	mm	**15A**		
	C.W.U. Wejście	mm	**15A**		
	Olej	cale	**1/4" BSP męski**		
	Komin / rozmiar przewodu spalinowego	mm	**Koncentryczny ø100/60 (plastikowy)**		
	Komin / Maksymalna długość w poziomie	m	**20**		
	Komin / Maksymalna długość w pionie	m	**21**		
	Komin / Długość kolanka 90°	m	**1,3**		
	Komin / Długość kolanka 45°	m	**1**		
Zasilanie	Elektryczne	V/Hz	**230V/50Hz**		
	Bezpiecznik	A	**3**		
	Zużycie	W	**85**	80	106
	Pompa cyrkulacyjna	W	**60**		
Wyłącznik bezpieczeństwa		°C	**95**		
Temperatura spalin		°C	**Mniej niż 90**		
System uszczelniony	Ciśnienie wstępne naładowane w systemie	bar	**1**		
	Maksymalne ciśnienie robocze	bar	**2,5**		
	Naczynie wzbiorcze	l	**6**	10	
Dane ogólne	Wymiary	mm	**420x610x860**	460x680x860	
	Waga (netto)	kg	**63**	78	

** Moc nominalna (lub znamionowa) to wartość mocy, przy której urządzenie może pracować prawidłowo i bezpiecznie przez dłuższy czas, zgodnie z zaleceniami producenta i normami. Jest to miara ciągłej pracy, która zapewnia optymalną wydajność bez przegrzewania czy uszkodzeń, a jej wartość można znaleźć na tabliczce znamionowej urządzenia*

** Sprawność cieplna mierzona wg nowej normy Hs (wyższa wartość opałowa czyli poniżej 100%) od starej już nieobowiązującej normy Hi (niższa wartość opałowa czyli powyżej 100%); wyjaśnienie normy Hs i Hi w naszym artykule na stronie:

https://www.marax.pl/sprawnosc-kotla-niskotemperatorowego-kondensacyjnego-co-wg-sposobu-pomiaru-hi-i-hs-n-376.html

WYMIARY KOTŁA OLEJOWEGO ULRICH by NAVIEN LCB500-21CI

Wymiary kotła olejowego LCB500-21CI: 420mm x 605mm x 850mm

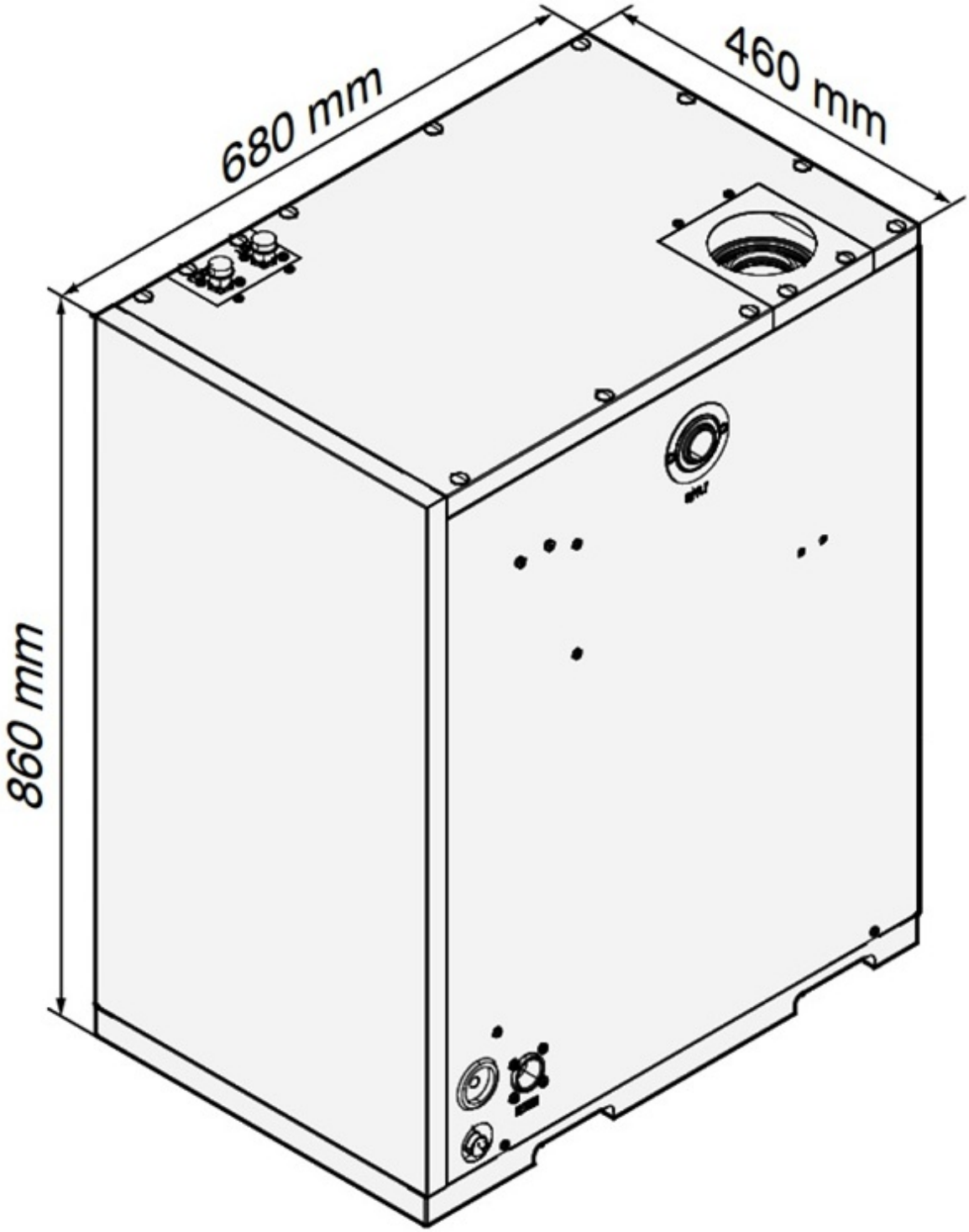

Uruchomienie kotła olejowego serii LCB500 oraz siec serwisowa w Polsce

Zalecamy, aby przegląd kotła był dokonywany raz do roku przed sezonem grzewczym. Pamiętaj - wymieniając dyszę zrób analizę spalin. Wtedy masz pewność, że twój kocioł zawsze będzie najbardziej ekonomiczny i będzie ci służył przez wiele, wiele lat.
Na stronie internetowej po tym linkiem zawsze masz najbardziej aktualną listę serwisantów **ULRICH**:

https://ulrich.biz.pl/serwis-ulrich/

Na stronie internetowej po tym linkiem zawsze masz możliwość zakupu oryginalnych części zamiennych **ULRICH**:

https://ulrich.sklep.pl/

WAŻNE:
Olej opałowy w Polsce ma tendencję do utleniania się i zapowietrzania instalacji olejowej. Aby uniknąć awarii wskutek zapowietrzenia instalacji zaleca się montaż pompki wspomagającej Booster pump KR6, którą kupisz tutaj:

https://www.marax.pl/pompa-olejowa-pomocnicza-wspomagajaca-suntec-kr6-booster-pump-do-kotla-olejowego-ulrich-ederlich-wertich-nhc-lcb-kod-su03000ed00180301-p-3631.html

Montaż pompki wspomagającej zapobiegnie zapowietrzeniu instalacji olejowej oraz wspomoże pracę kotła przy dłuższej linii paliwowej.

Masz pytania? - zadzwoń:

+48 533 336 136, ULRICH: +48 502 453 585

PRODUCENT

ULRICH to w latach **2000-2012** marka najnowocześniejszych superoszczędnych rozwiązań grzewczych z dziedziny centralnego ogrzewania na gaz ziemny (również propan) i olej opałowy, systemów solarnych próżniowych czy kompleksowych rozwiązań grzewczych nastawionych na maksymalną oszczędność.
ULRICH to również marka zintegrowanych systemów grzewczych opartych na kotłach gazowych (**Wandich** i **Kondensich**), olejowych (**Wertich** i **Ederlich**) połączonych z kominkiem z płaszczem wodnym (**Aquafire**) oraz z zestawem solarnym próżniowym **Solarset, Solarpak**.
W swojej kolekcji wizjonerskich rozwiązań **ULRICH** z różnych branż były również bardzo nowoczesne urządzenia: **Aquapelletich** (wolnostojący piec grzewczy na pellet), **Fest** (kocioł CO na paliwa stałe), **Fireinsert** (wkład kominkowy), **HPW HITPump Wasser** (pompa ciepła powietrze-woda)**,** .**Toilet SPA** (elektroniczna deska myjąca).
Od 2012 roku wskutek zawirowań własnościowych **ULRICH** zaprzestał na kilka lat wdrożeń nowoczesnych technologii. Od 2018 roku **ULRICH p**onownie zaskoczył pozytywnie rynek grzewczy w Polsce dostarczając najnowocześniejsze w swojej klasie , superoszczędne i tanie dwufunkcyjne kotły olejowe C.O. **ULRICH Navien** seria **NHC** o mocy 25kW, 30kW oraz 41kW.
Od kwietnia 2021 roku wyłącznym dystrybutorem urządzeń **ULRICH** oraz części zamiennych **ULRICH** w Polsce jest firma **MARAX Import-Export**.